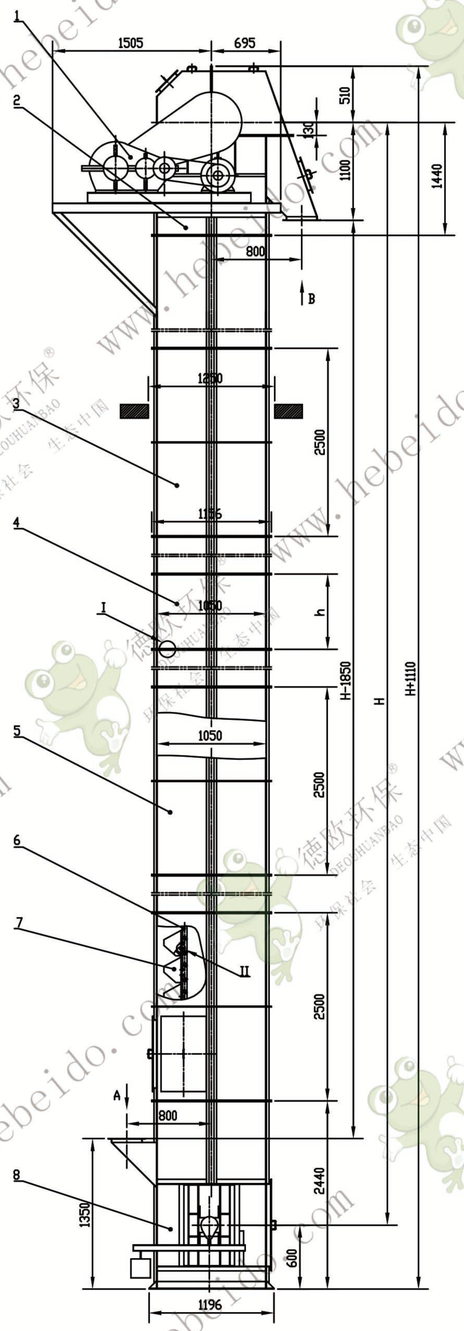

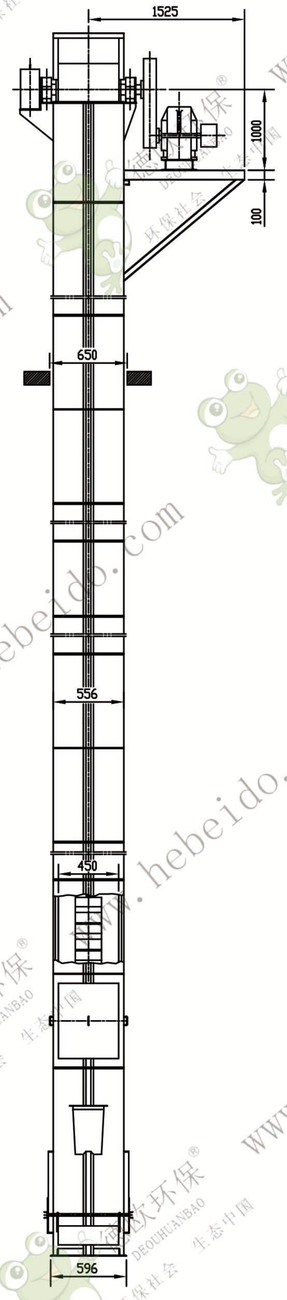

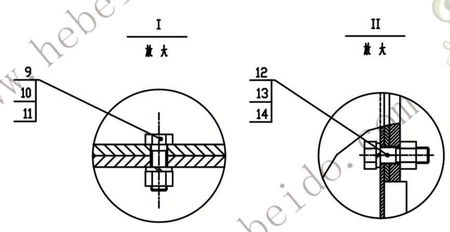

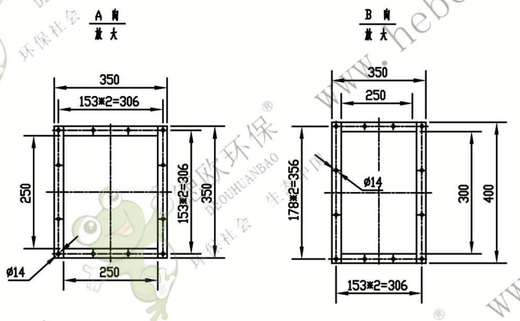

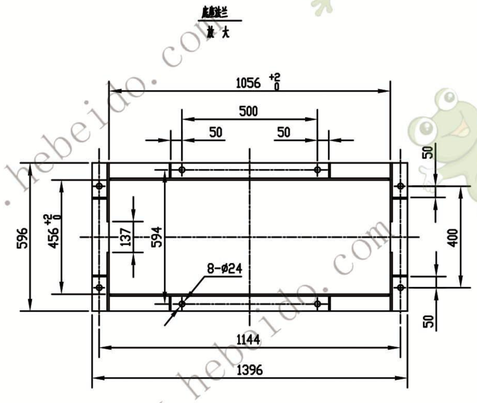

说明:

1. 驱动装置分左装和右装两种

   左装——面对进料口,驱动装置在左侧

   右装——面对进料口,驱动装置在右侧

2. 机型表示法

   NE30——提升机高度（m）——提升量(t/h)——左(右)装

   驱动装置型号: JZQ （减速机型号）—速比—机型号

   Y（电动机型号）—极数—功率

技术性能:

1. 料斗容积 0.0025 m^3
2. 斗 距 0.2032 m.
3. 斗 宽 0.25 m.
4. 提升量,牵引件线速度和主轴转速

提 升 量	m/h	10	16	
牵引件线速度	m/min	20	31	
主轴转速	r/min	13	20	

5. 填充系数按 0.7 计算
6. 牵引件安全系数 >18 低
7. 物料块度

大物料所占百分比（%）	10	25	50	75	100
允许大物料块度（mm）	65	50	40	30	25

序号	代 号	名 称	数量	材 料	单重	总重	备 注
14	GB93-87	弹簧垫圈 10					
13	GB6170-86	螺母 M10					
12	GB5781-86	螺钉 M10X40					
11	GB93-87	弹簧垫圈 12					
10	GB41-86	螺母 M12					
9	GB5782-86	螺栓 M12X35					
8	NE30-06-00	下部装配	1				
7	NE15-05-00	料斗					
6	NE15-04-00	输送链					
5	NE15-03C-00	中部机壳(带检修门)					
4	NE15-03B-00	中部机壳(非标准节 2m1.5m					
3	NE15-03A-00	中部机壳(标准节 m2.5					
2	NE15-02-00	上部装配	1				
1	NE15-01-00	驱动装置	1				

标记	处数	更改文件号	签字	日期
设计			标准化	
校对	李连滨		批准	
审核	秦海波			
工艺	刘飞		日期	

NE15 板链式提升机
总 装 图

图样标记	重量	比例
		1:50
共 张	第 张	

NE15-00-00

组 件

德欧环保 DEOUHUANBAO 环保社会 生态中国