NE15-02-02-03

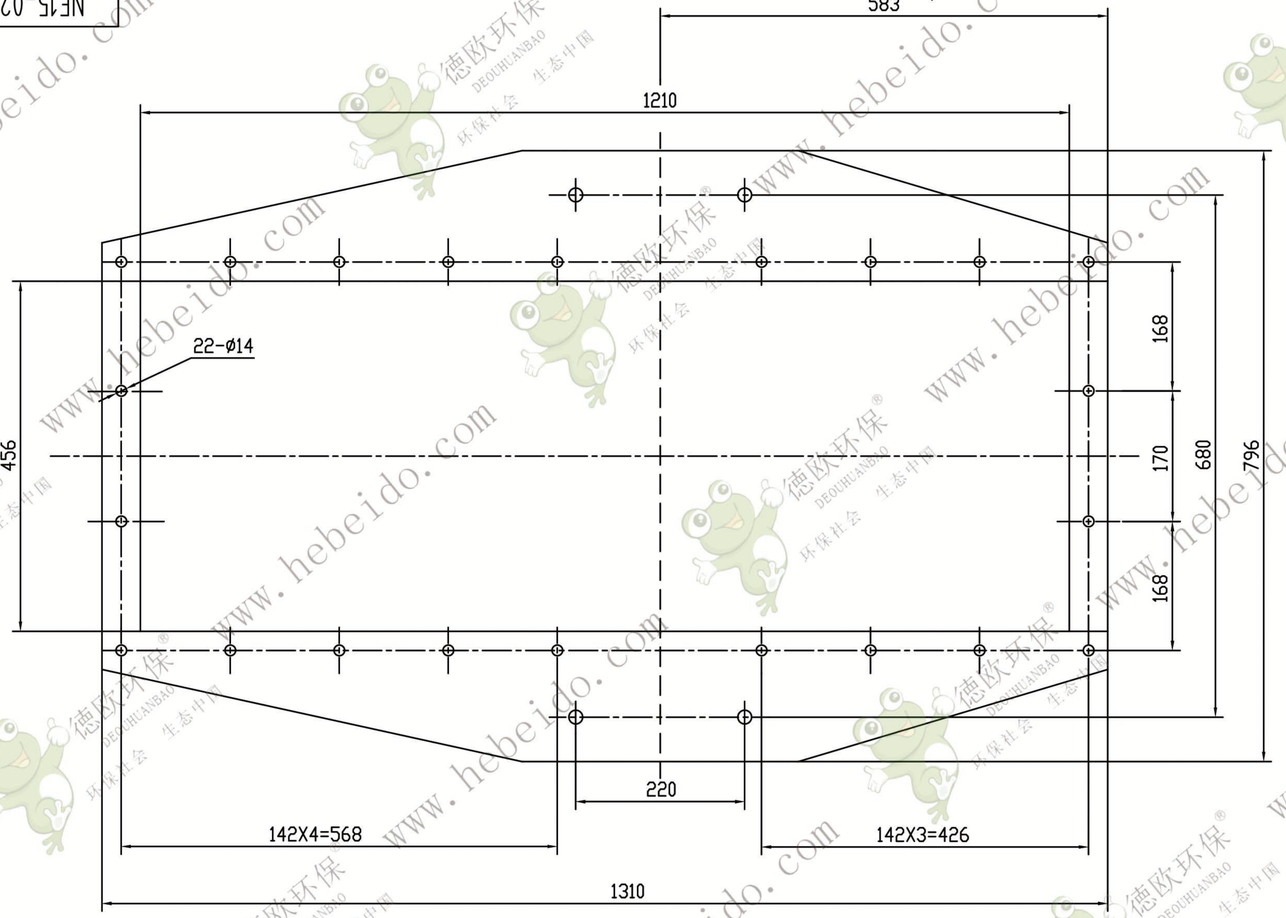

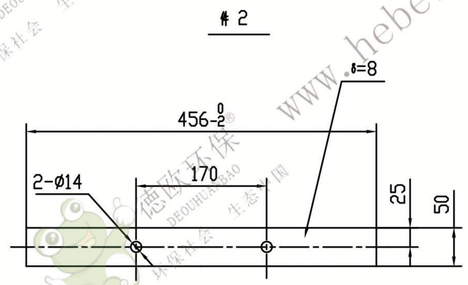

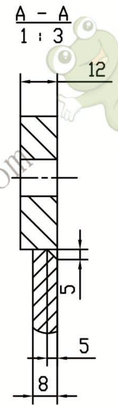

技术要求

1. 零件焊接前先校平整，焊接后勿锤校平。
2. 焊缝须均匀、平整，不得有气孔、夹渣等缺陷，并须与工作面焊透。
3. 四角角钢焊接时与一侧工作面平齐。

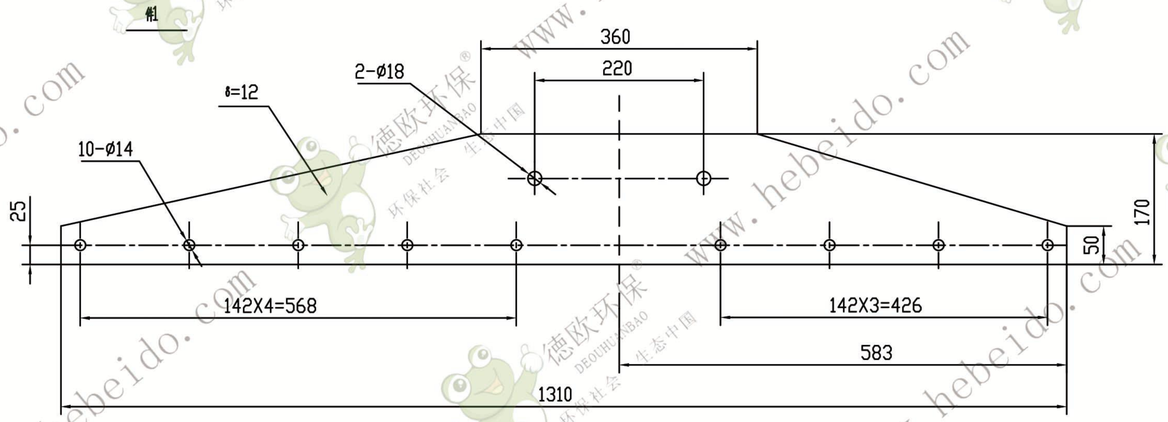

序号	代号	名称	数量	材料	单件	总计	备注
					重量		
2		扁钢法兰 8X50	2	Q235			
1		钢板法兰 δ=12	2	Q235			

标记	处数	更改文件号	签字	日期
设计	李迪迪	标准化		
审核	张海波			
工艺	刘飞	日期	2006.06.09	

焊接件

图样标记 | 重量 | 比例 1:5

共 页 第 页

德欧环保 DEOUHUANBAO 环保社会 生态中国

上法兰

NE15-02-02-03

借通用件登记

描 图

校 描

旧底图总号

签 字

日 期