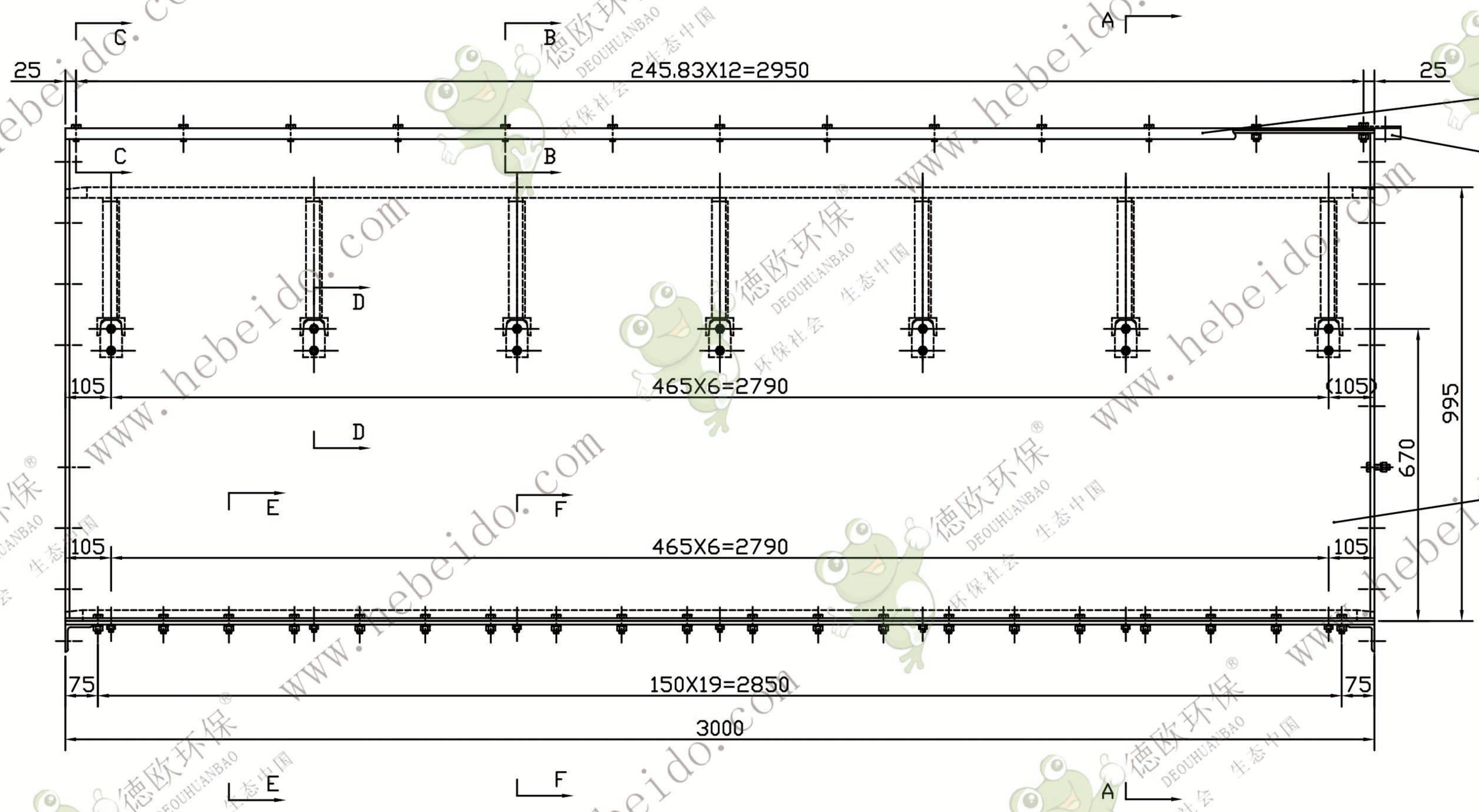
C
B
A
25
245.83X12=2950
25
9
8
C
B
D
105
465X6=2790
(105)
995
670
D
E
F
105
465X6=2790
105
75
150X19=2850
75
3000
E
F
A

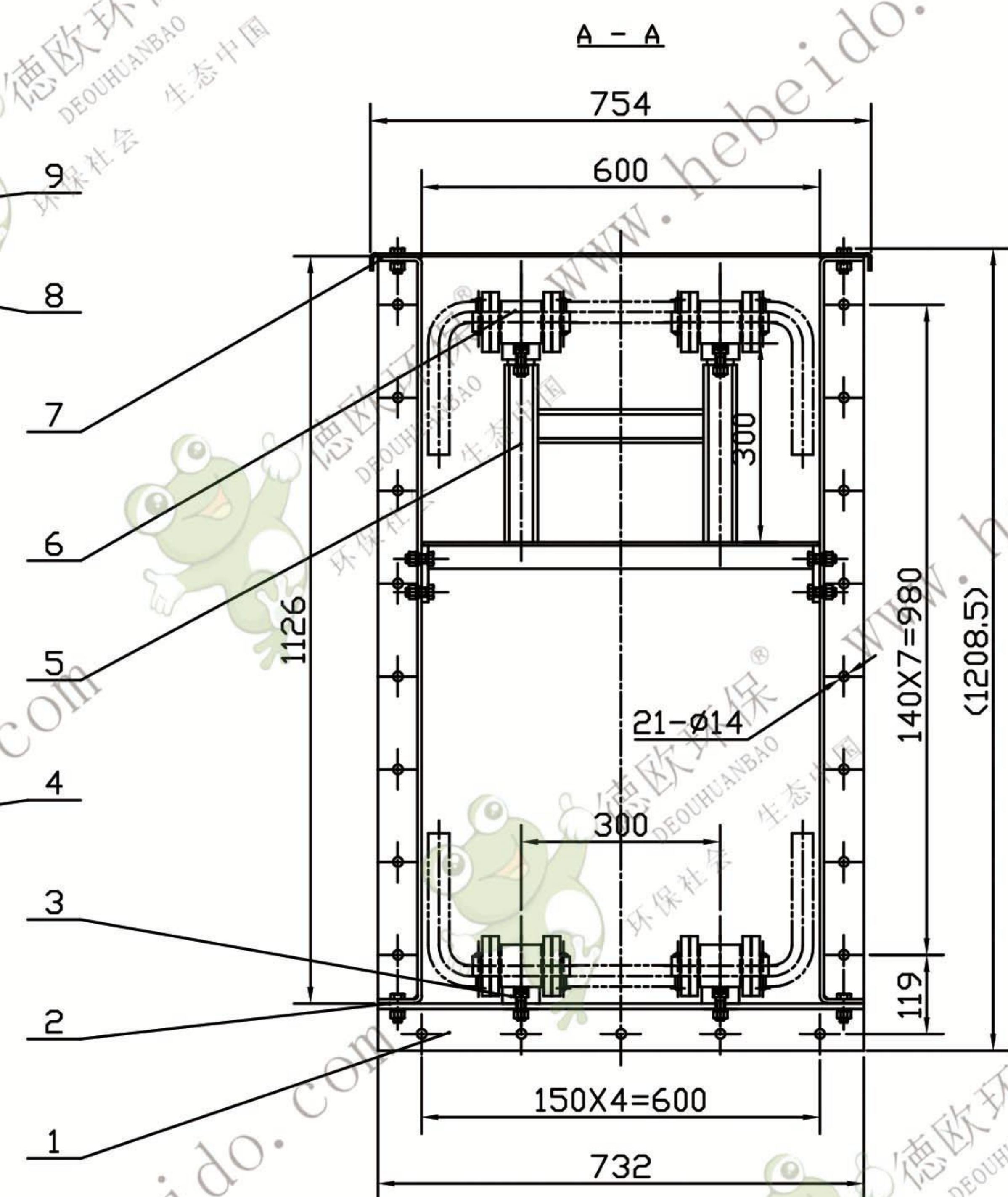
A — A
754
600
9
8
7
6
5
4
3
2
1
300
1126
140X7=980
(1208.5)
21-Ø14
300
119
150X4=600
732

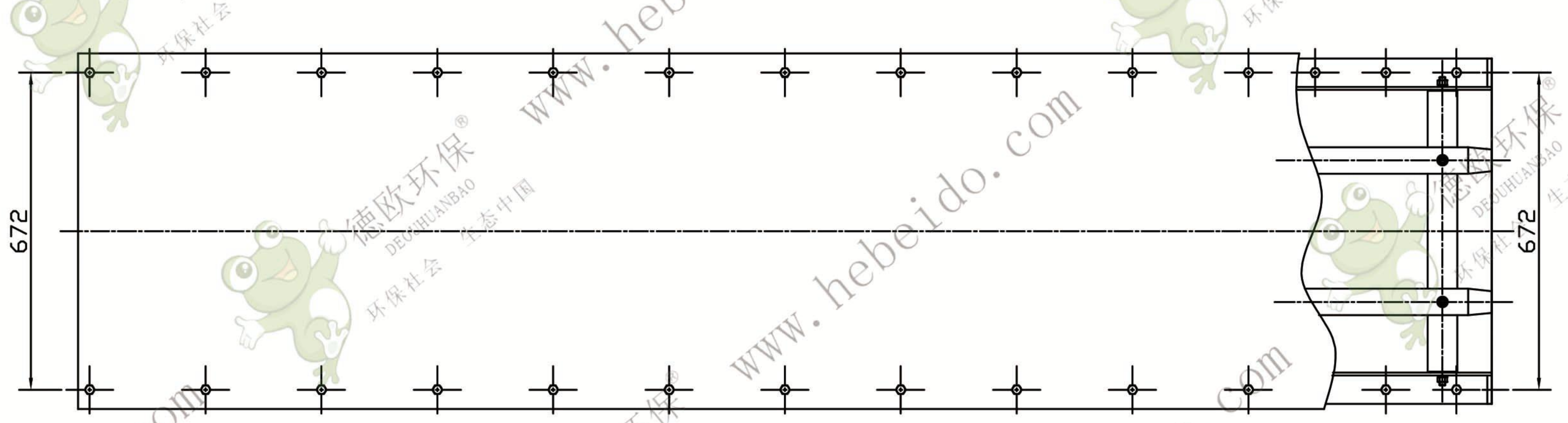

技术要求

1. 各零件装配前必须平整。
2. 机壳两端法兰面的平面度为 1.5mm.
3. 机壳两端法兰面与机壳对称平面的垂直度为 1.5mm.
4. 壳体侧板表面任意一米长范围内的平面度为 2mm，且只允许向外凸起。
5. 机壳装配后其内腔尺寸保证在 600±1.对角线尺寸公差保证在 ±1.
6. 内外表面涂防锈漆一道，外表面加喷色漆一道。

注：1. 上盖板与侧板之间所垫密封件（纸柏或石棉线）在整机安装后铺垫，此密封件用户自备。
2. 机壳装配时，盖板只需拧两端四颗（M12X35）螺栓组件，其余二十二颗（M12X30）螺栓组件在发货时另行发货。
3. 法兰连接螺栓组件（M12X45），在发货时另行发货。

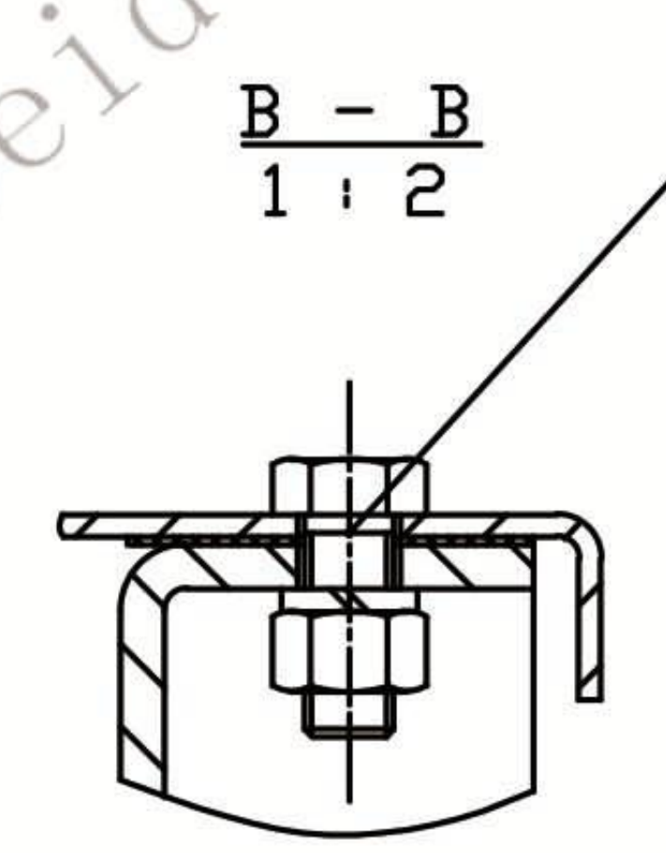
B — B
1 : 2

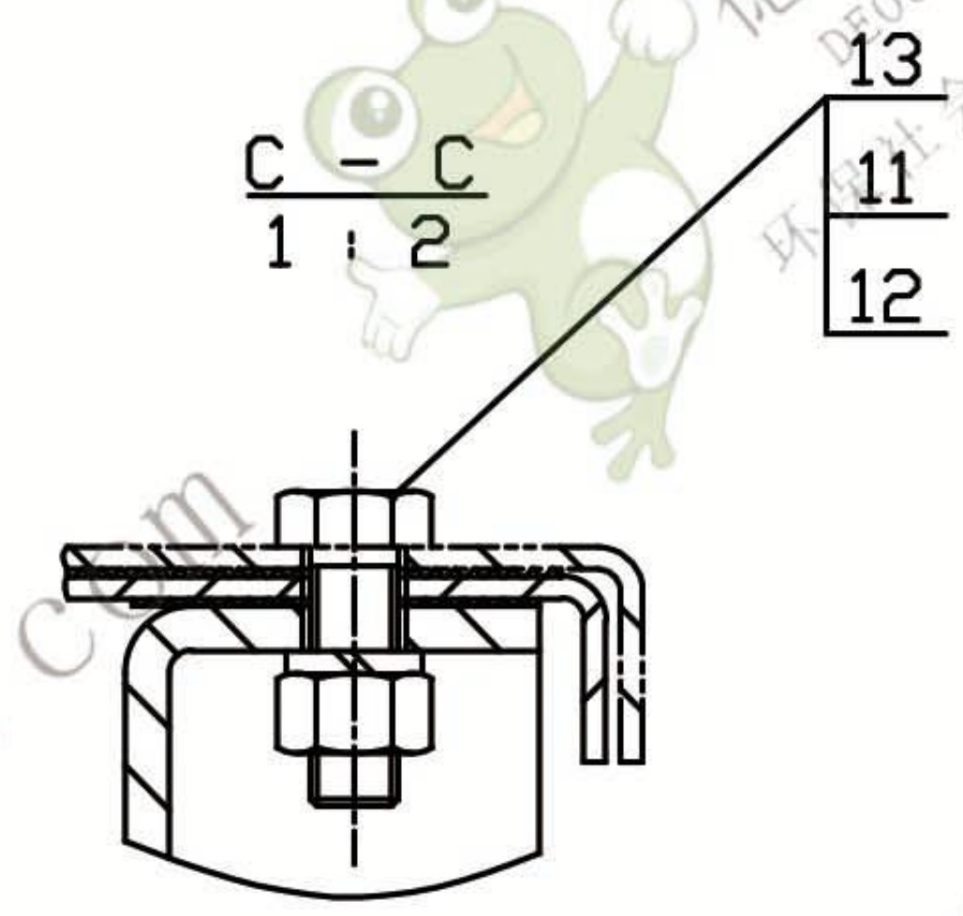
C — C
1 : 2

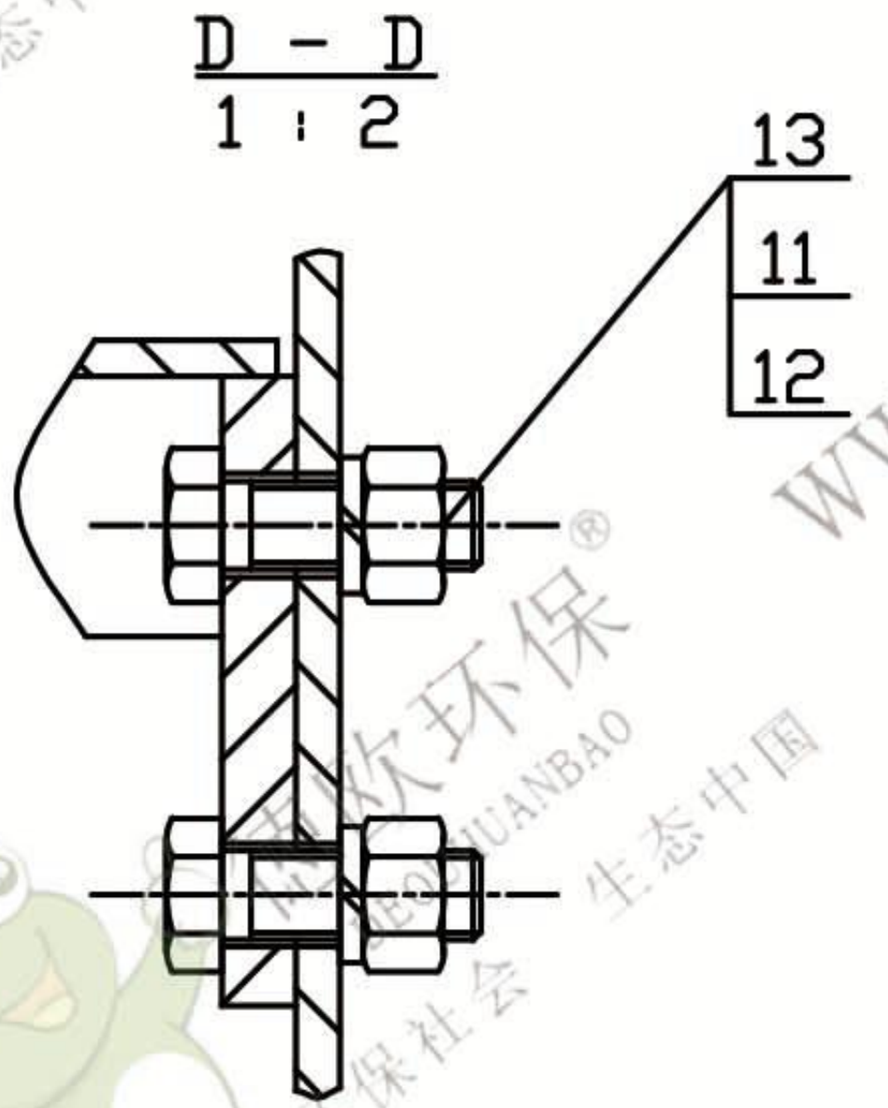
D — D
1 : 2

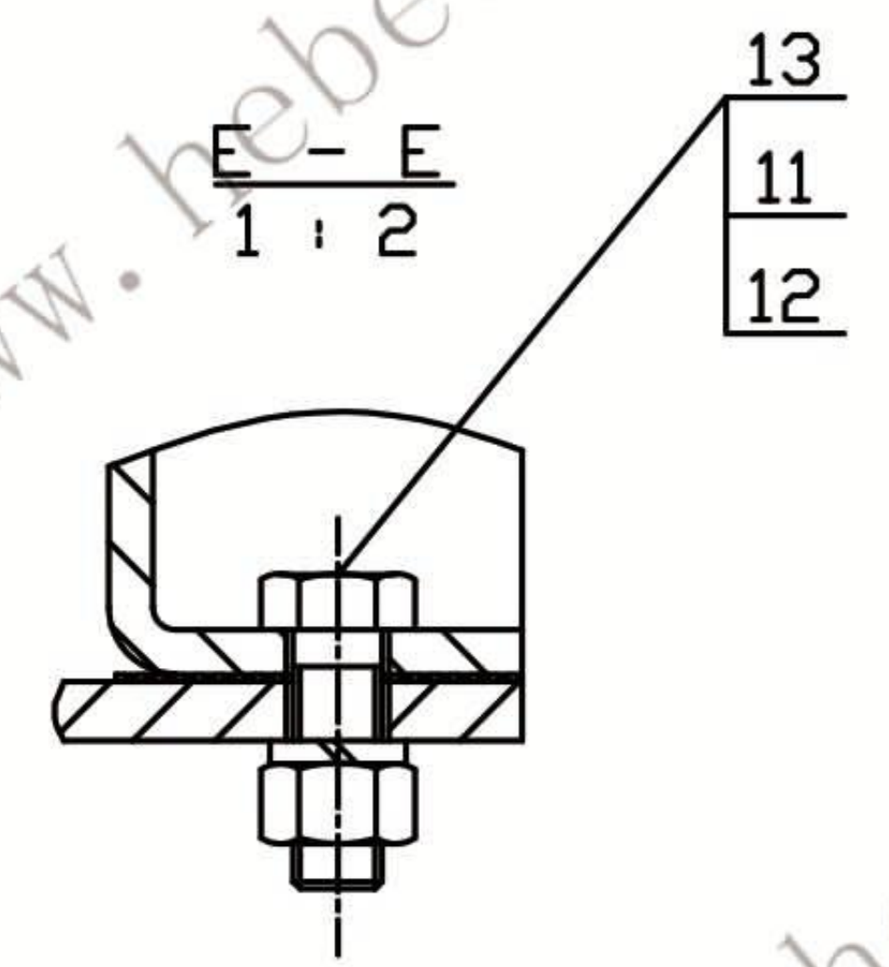
E — E
1 : 2

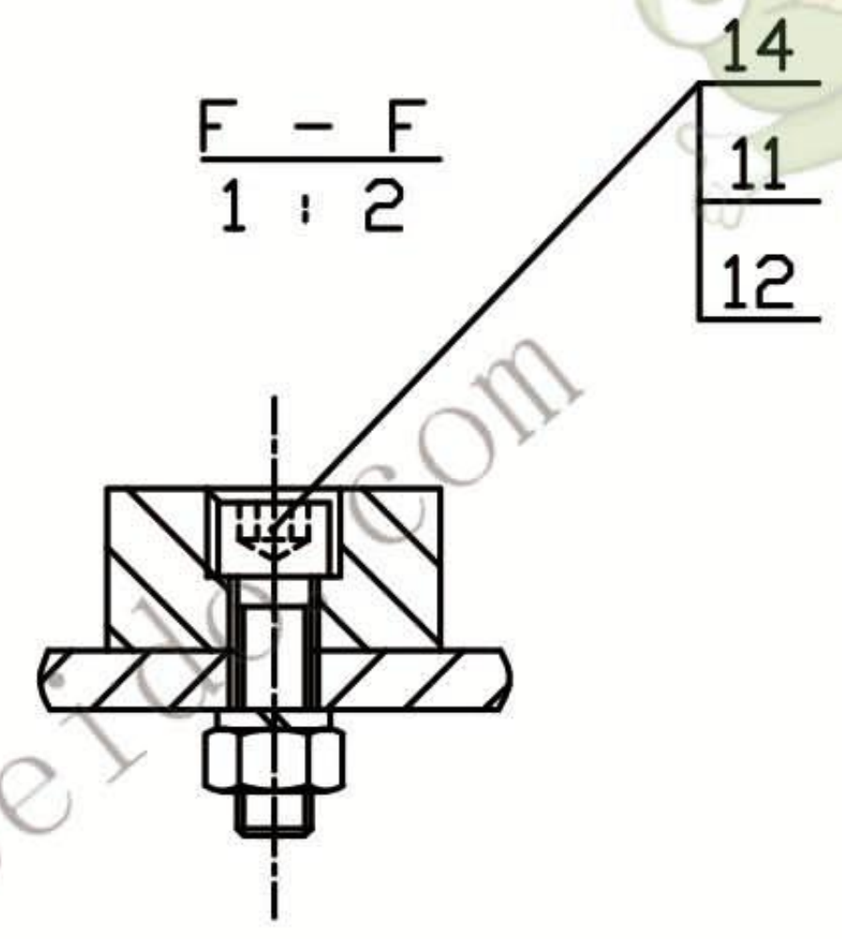
F — F
1 : 2

序号	代号	名称	数量	材料	单重	总重	备注
10	GB5781-86	螺栓 M12X30	22	Q235			外购
9	FU600-03-04	中间（标准）节盖板 δ=4	1	Q235			
8	FU600-04	联接板 δ=4	[illegible]	Q235			整机安装后安装
7	GB3985-83	垫片 δ=1	2	石棉橡胶板			或用 Ø10石棉线
6	FU600-05-00	输送链	[illegible]	组合件			整机安装后安装
5	FU600-03-03	钢梁复合	7	结构件			
4	FU600-03-02	中间（标准）节侧板复合	2	结构件			
3	FU600-03J-05	中间（标准）节导轨	4	45			
2	GB3985-83	垫片 δ=1	2	石棉橡胶板			下料 50X3000
1	FU600-03-01	中间（标准）节底板复合	1	结构件			

序号	代号	名称	数量	材料	单重	总重	备注
14	GB70-85	圆柱头内六角螺栓 M12X35	28	35	0.051	1.43	外购
13	GB5781-86	螺栓 M12X35	72	Q235	0.0453	3.262	外购
12	GB93-87	弹簧垫圈 12	122	65Mn			外购
11	GB41-86	螺母 M12	122	Q235			外购

标记	处数	更改文件号	签字	日期

设计		标准化	
校对	李连通	批准	
审核	秦海波		
工艺	刘飞	日期	

中间（3.0米标准）节
（加强型）

FU600-03J-00

组合件

图样标记	重量	比例
		1:10

共　张　第　张

德欧环保
DEOUHUANBAO
环保社会　生态中国